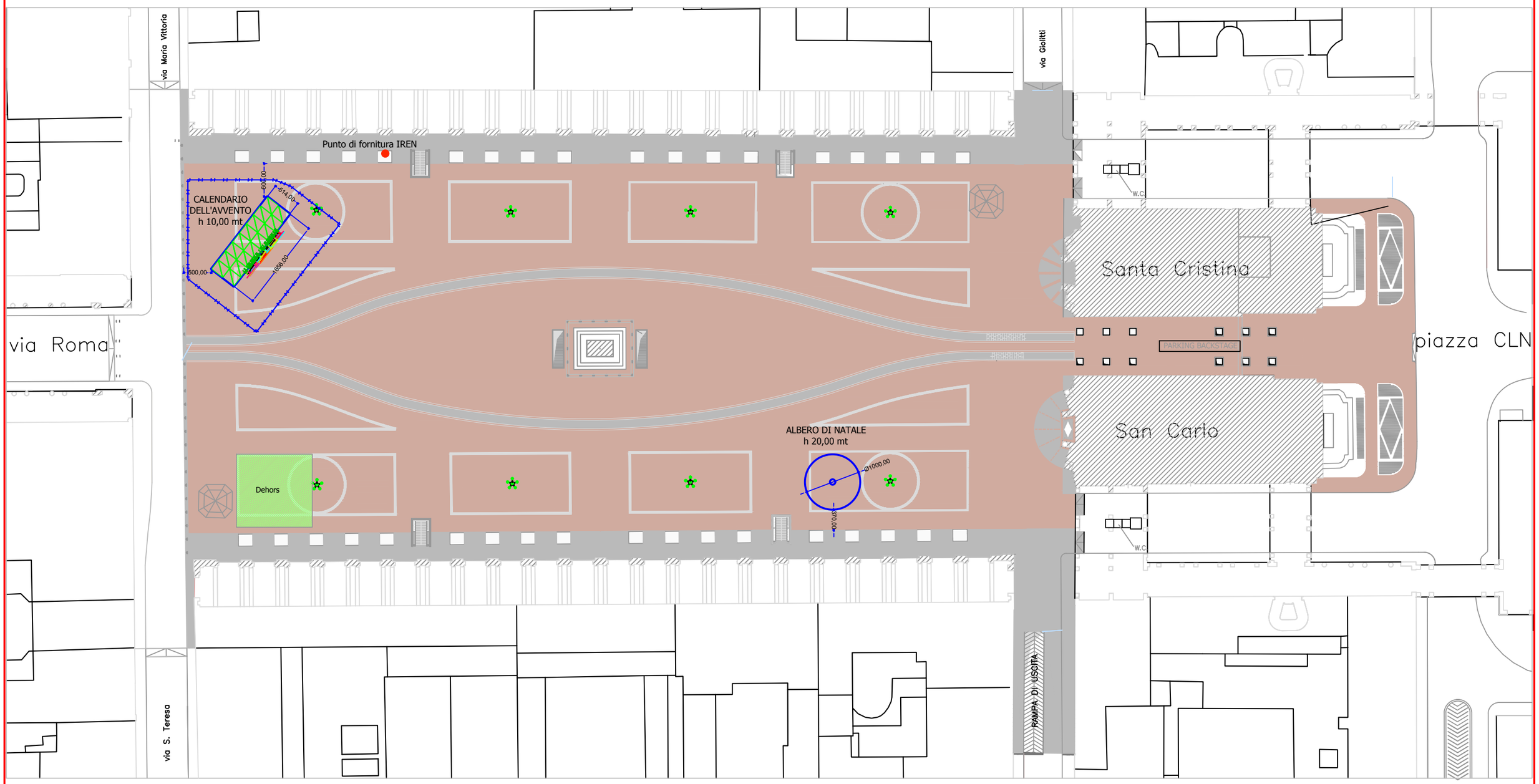

CITTA' DI TORINO

TEATRO REGIO TORINO

Calendario dell'Avvento	Progetto: Planimetria	Tav. 1
	Data: 06/11/2020	
	Scala: f.s.	

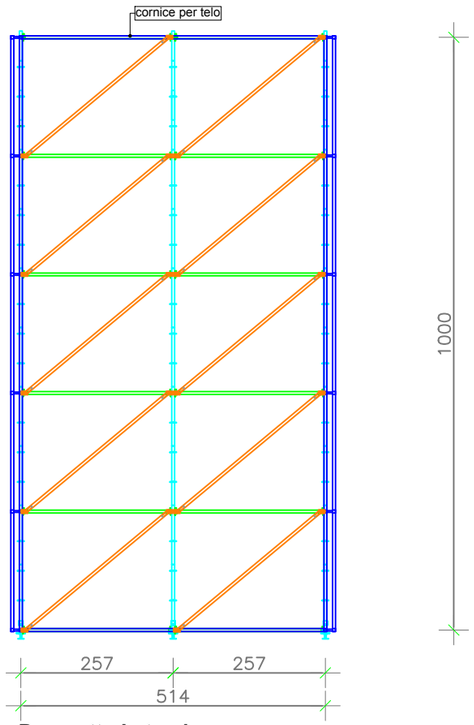

Prospetto Laterale ***Muro layher***

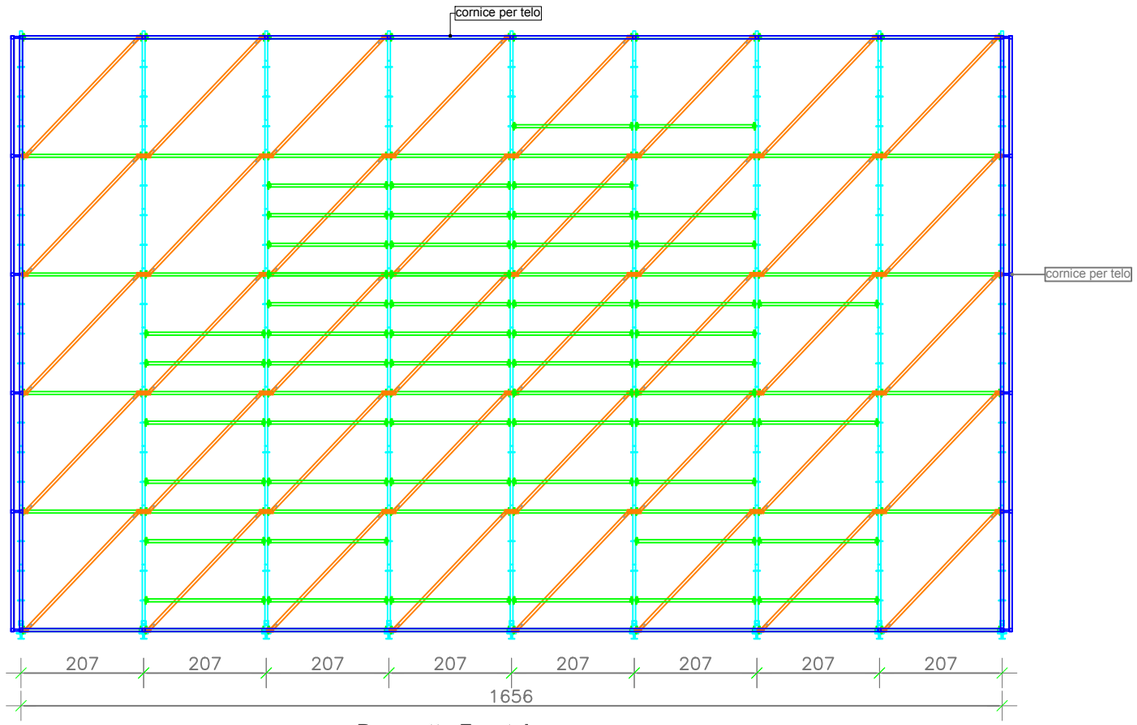

Prospetto Frontale ***Muro layher***

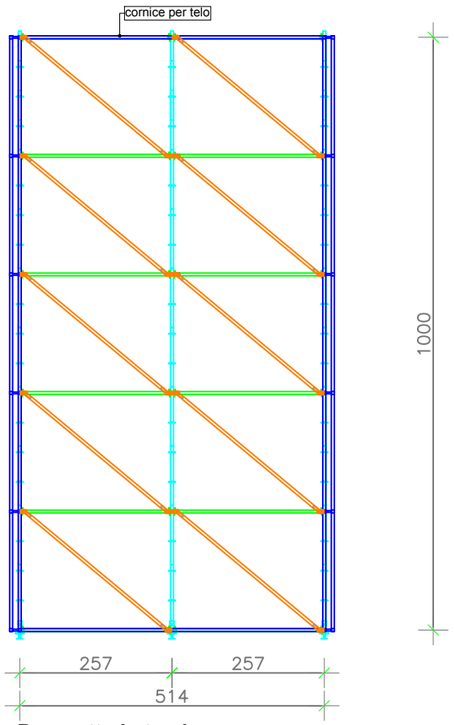

Prospetto Laterale ***Muro layher***

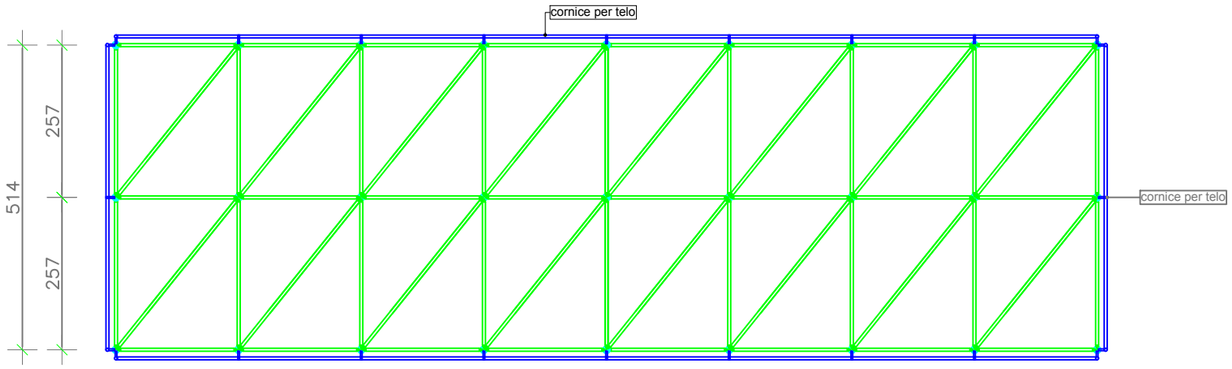

Pianta ***Muro layher***

CITTA' DI TORINO

TEATRO REGIO TORINO

Calendario dell'Avvento ***Muro layher***	Progetto Pianta/Prospetti Data 06/11/2020 Scala 1:100	Tav. 2

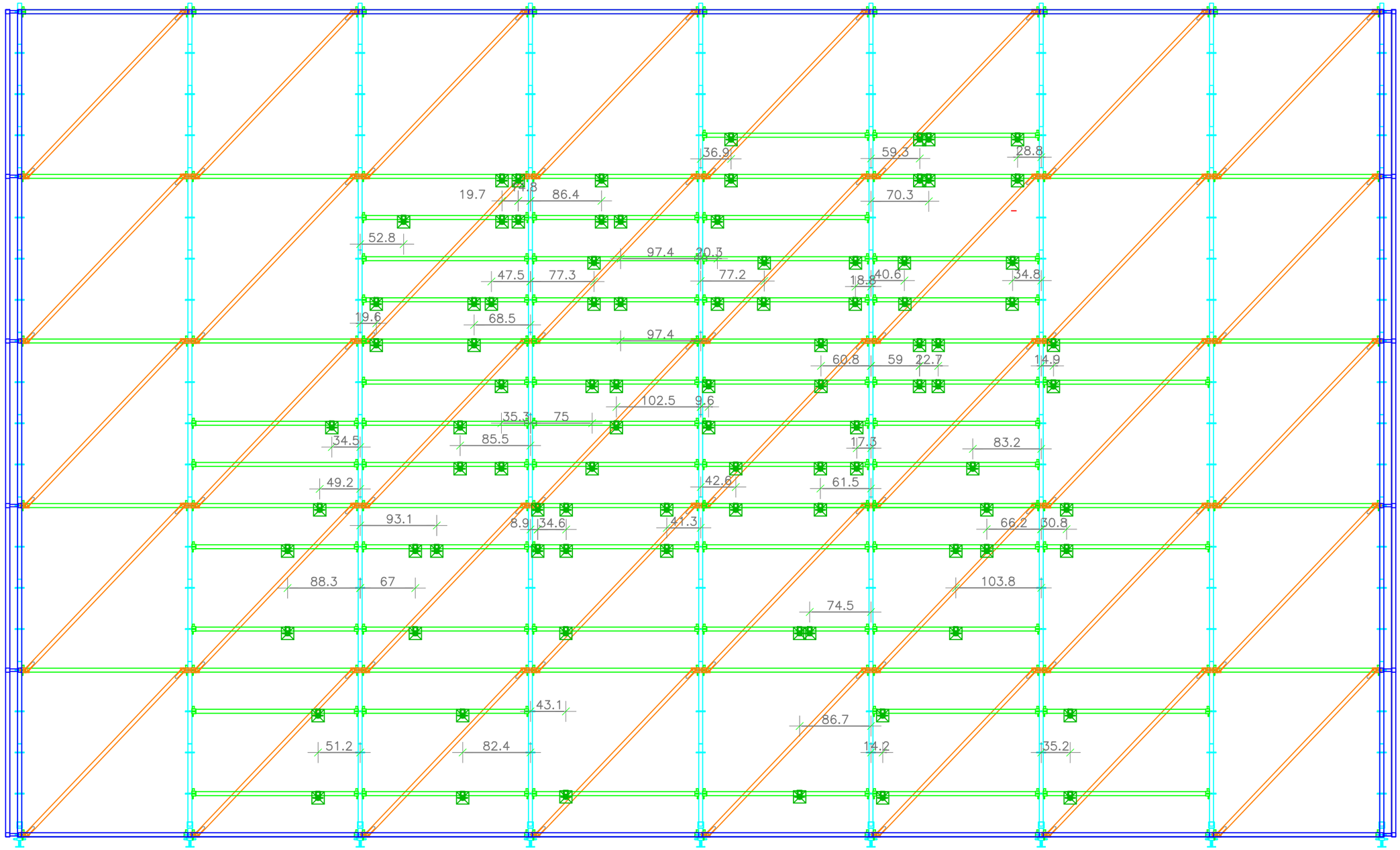

Morsetto 90° e corrente layher

CITTA' DI TORINO

TEATRO REGIO TORINO

Calendario dell'Avvento ***Morsetti***	Progetto Prospetto Data 06/11/2020 Scala 1:50	Tav. 3

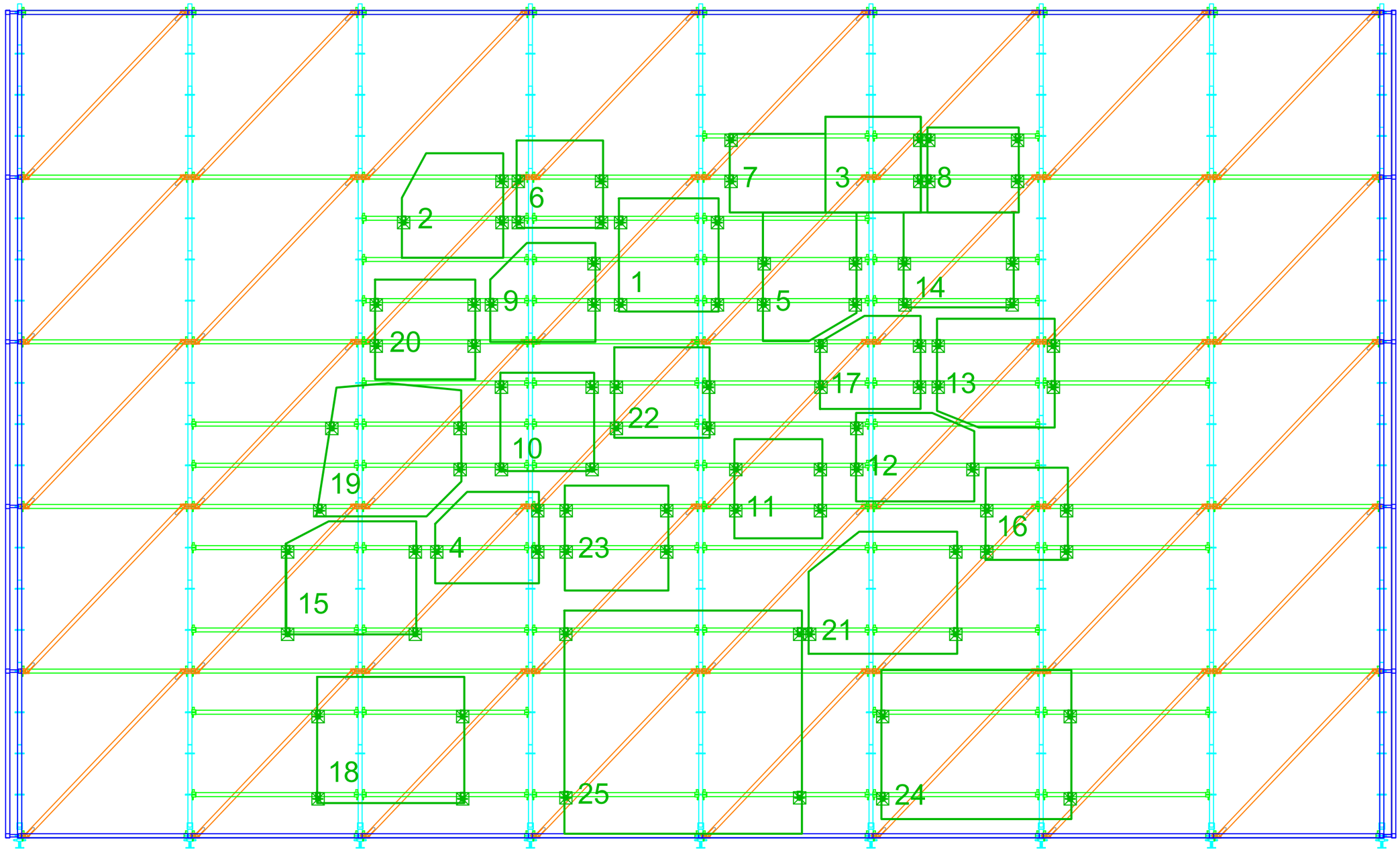

CITTA' DI TORINO

TEATRO REGIO TORINO

Calendario dell'Avvento ***Agganci casette***	Progetto Prospetto Data 06/11/2020 Scala 1:50	Tav. 4

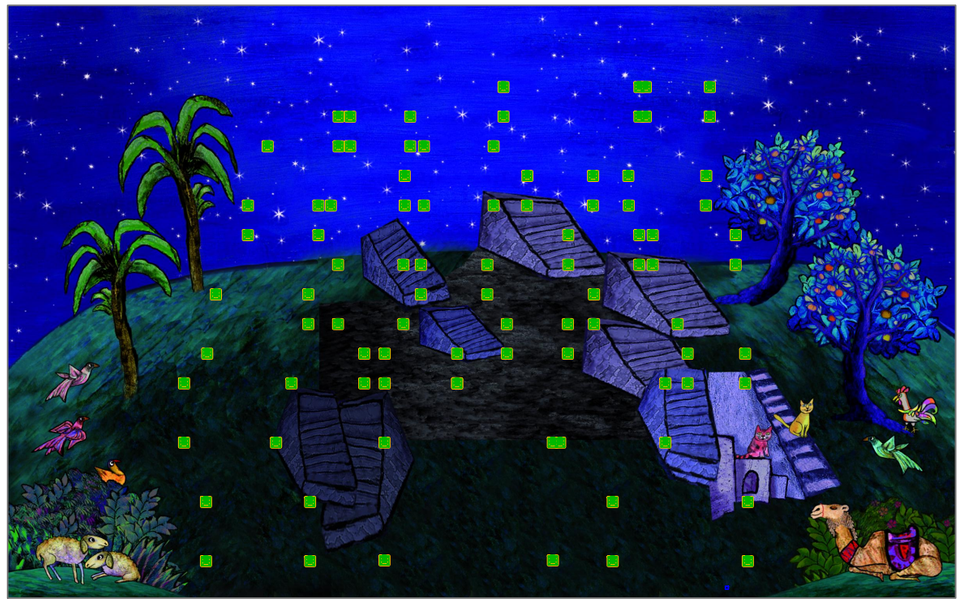

Fori sul Telo Frontale

Montaggio Casette

Sovrapposizione Casette

CITTA' DI TORINO

TEATRO REGIO TORINO

Calendario dell'Avvento ***Strutture sui teli***	Progetto Fotocomposizione Data 06/11/2020 Scala f.s.	Tav. 5

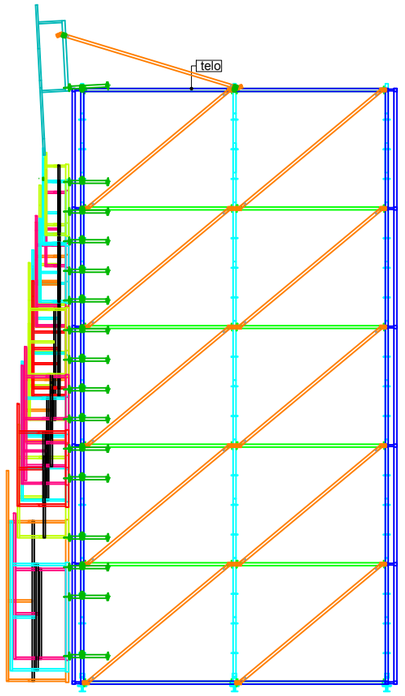

Prospetto Laterale

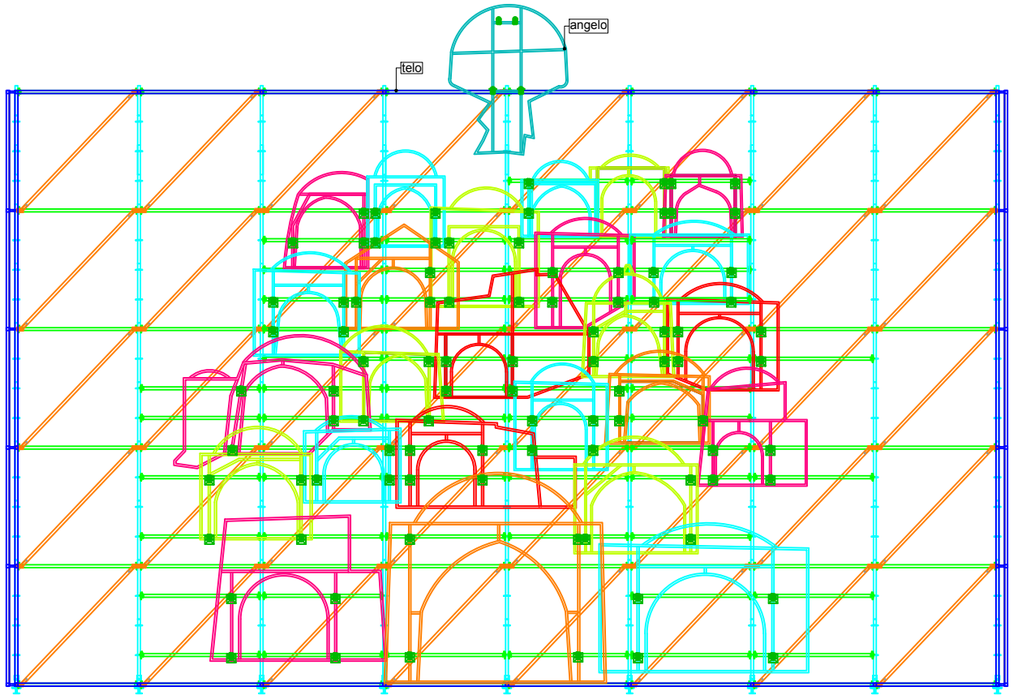

Prospetto Frontale

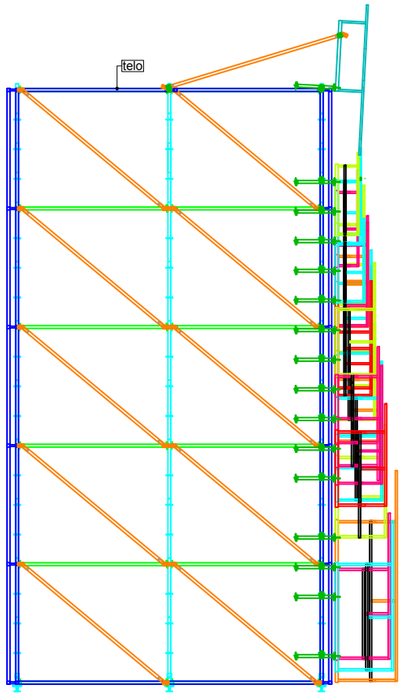

Prospetto Laterale

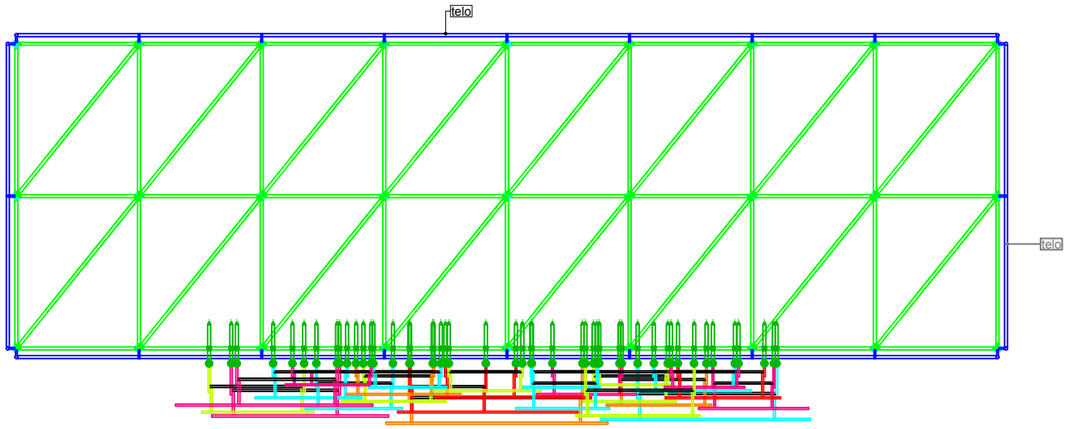

Pianta

CITTA' DI TORINO

TEATRO REGIO TORINO

Calendario dell'Avvento ***Muro e casette***	Progetto Pianta/Prospetti Data 06/11/2020 Scala 1:100	Tav. 6

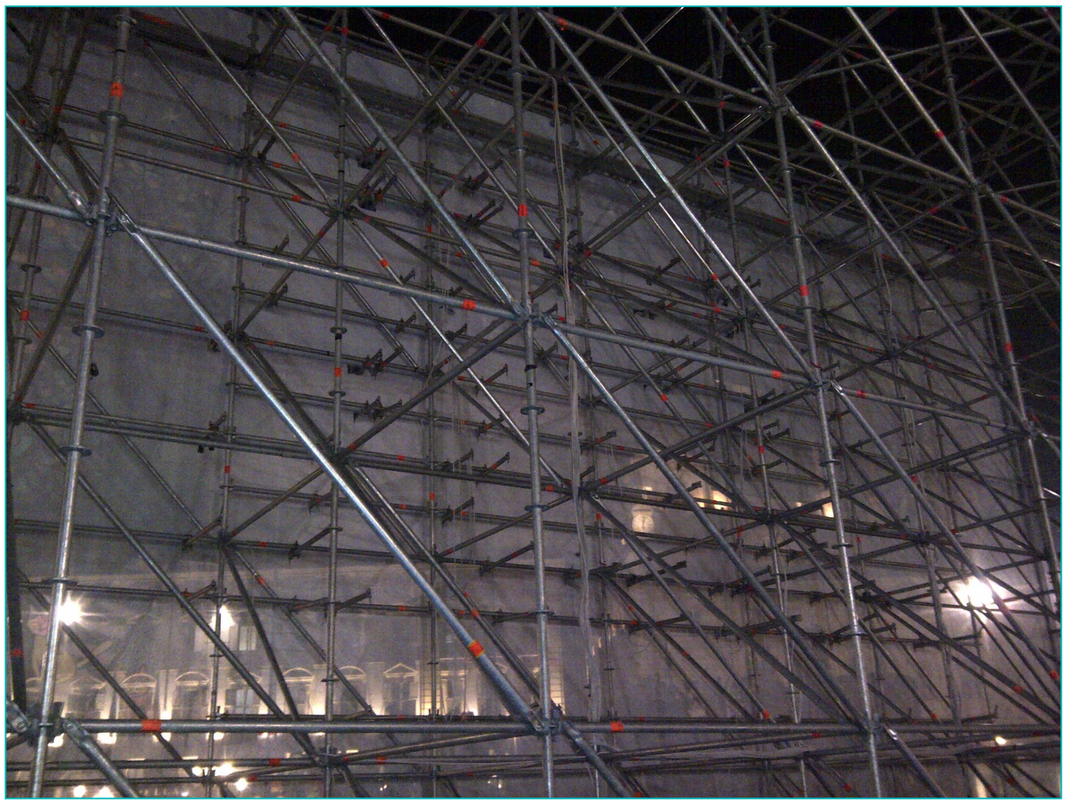

CITTA' DI TORINO

TEATRO REGIO TORINO

Calendario dell'Avvento ***Muro e casette***	Progetto Foto	Tav. 7
	Data 06/11/2020	
	Scala f.s.	

CITTA' DI TORINO

TEATRO REGIO TORINO

Calendario dell'Avvento ***Muro e casette***	Progetto Foto Data 06/11/2020 Scala f.s.	Tav. 8

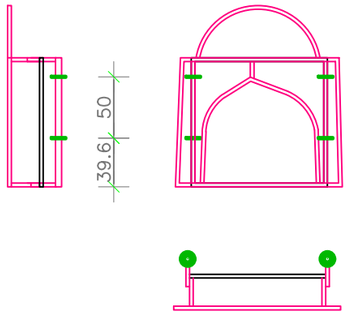

Casa 8

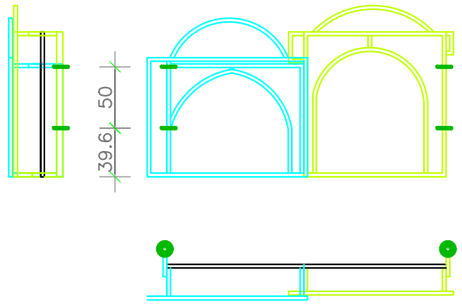

Case 7 - 3

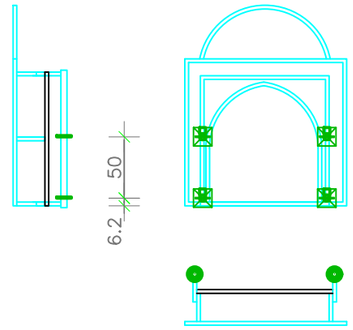

Casa 6

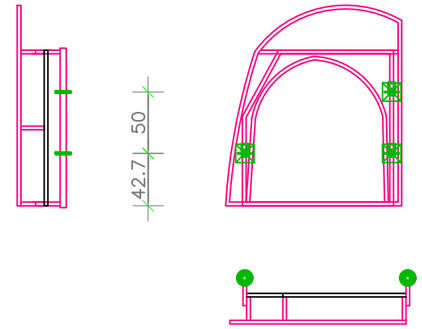

Casa 2

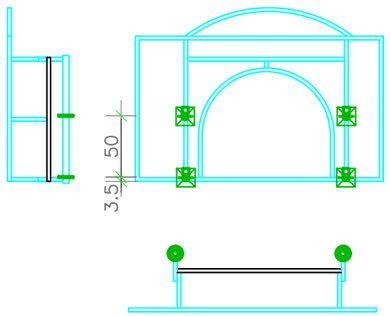

Casa 14

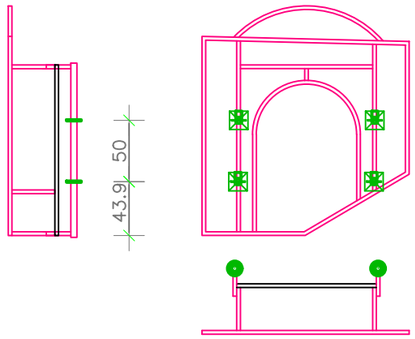

Casa 5

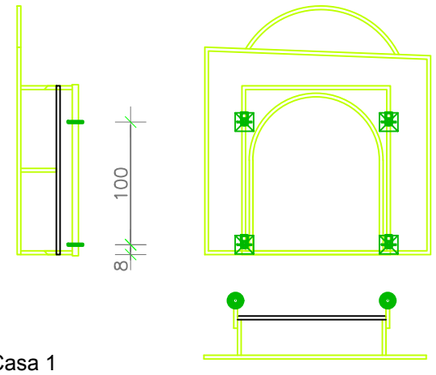

Casa 1

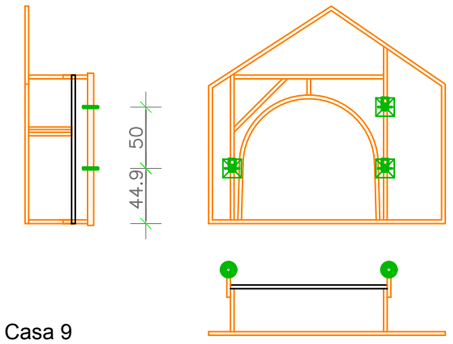

Casa 9

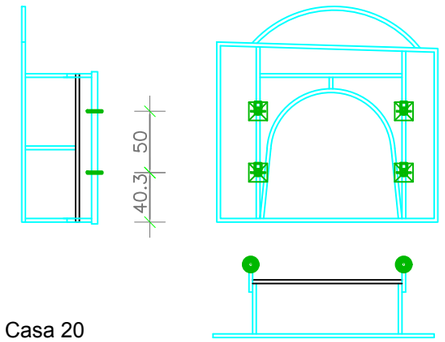

Casa 20

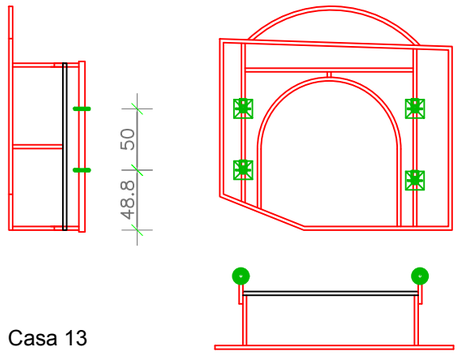

Casa 13

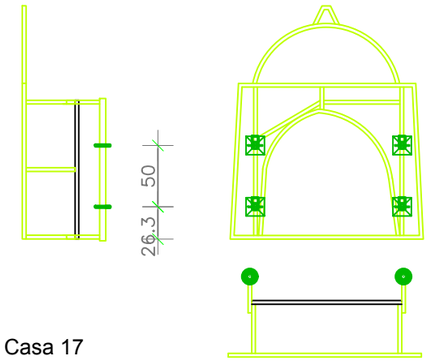

Casa 17

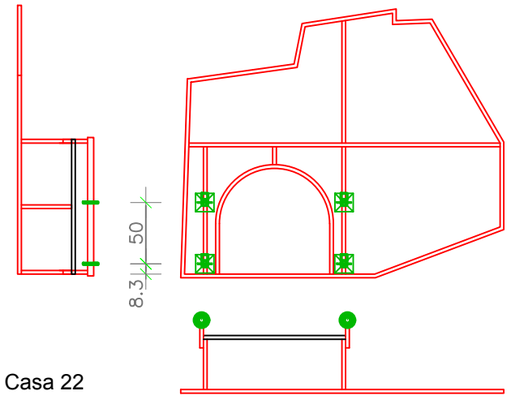

Casa 22

CITTA' DI TORINO

TEATRO REGIO TORINO

Calendario dell'Avvento ***Dettagli casette***	Progetto: Varie Data: 06/11/2020 Scala: 1:50	Tav. 9

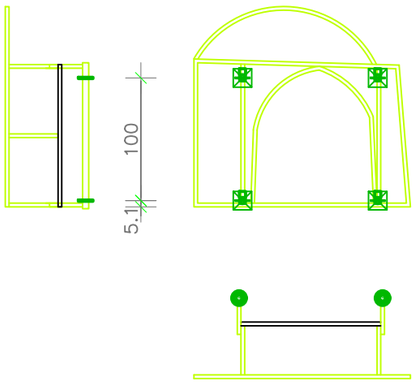

Casa 10

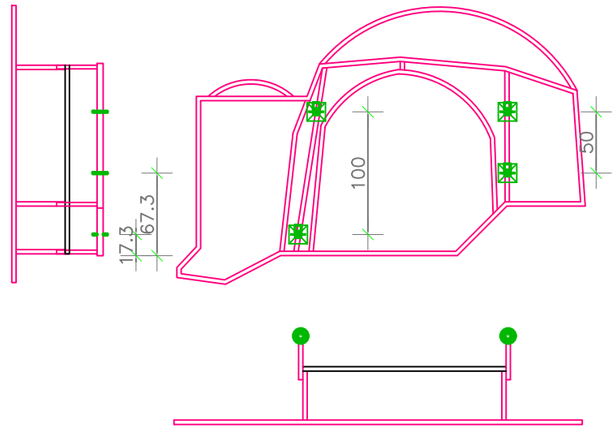

Casa 19

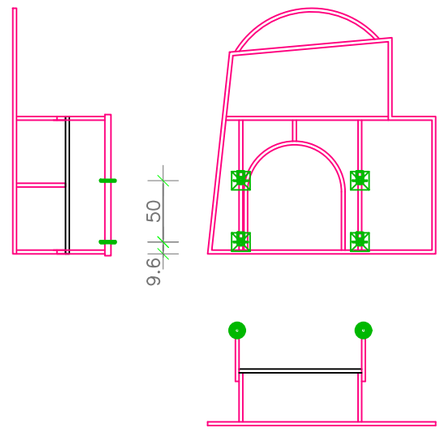

Casa 16

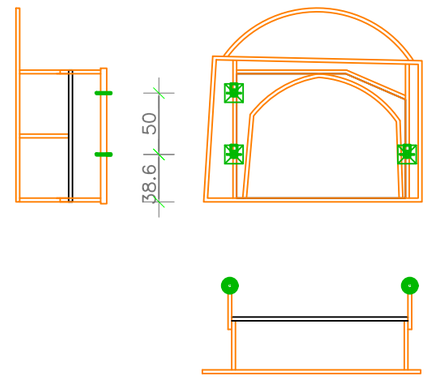

Casa 12

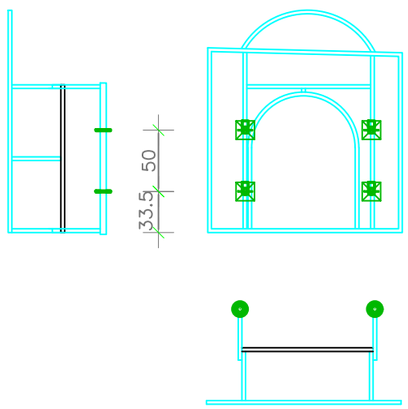

Casa 11

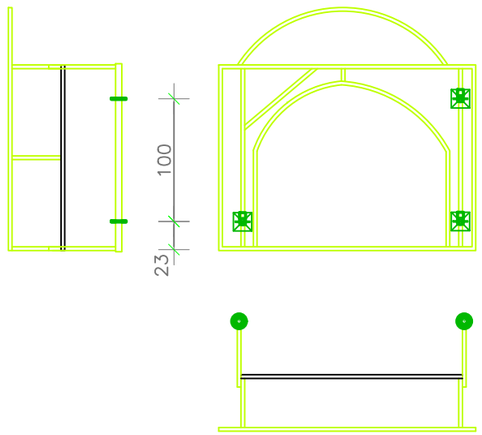

Casa 21

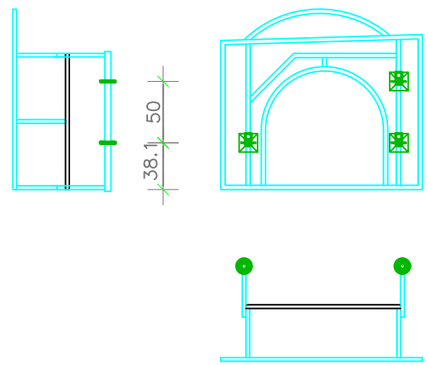

Casa 4

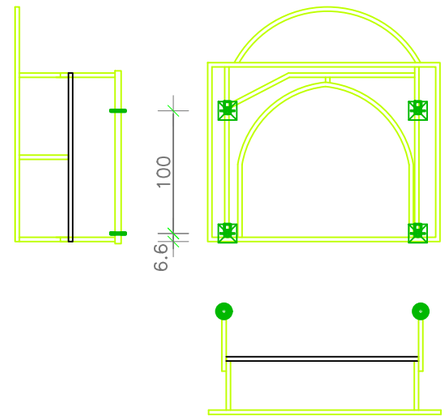

Casa 15

CITTA' DI TORINO

TEATRO REGIO TORINO

Calendario dell'Avvento	Progetto: Varie	Tav.
	Data: 06/11/2020	10
Dettagli casette	Scala: 1:50	

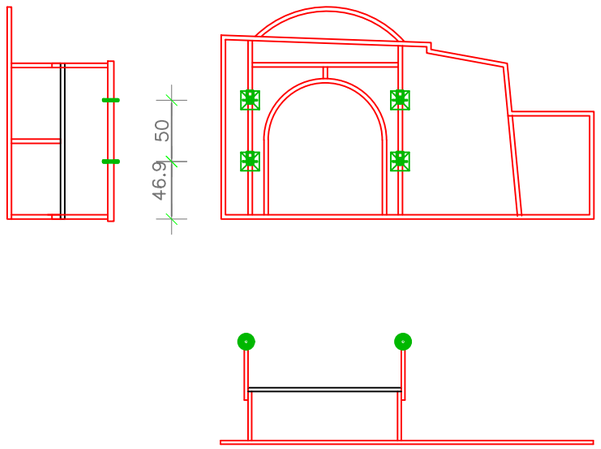

Casa 23

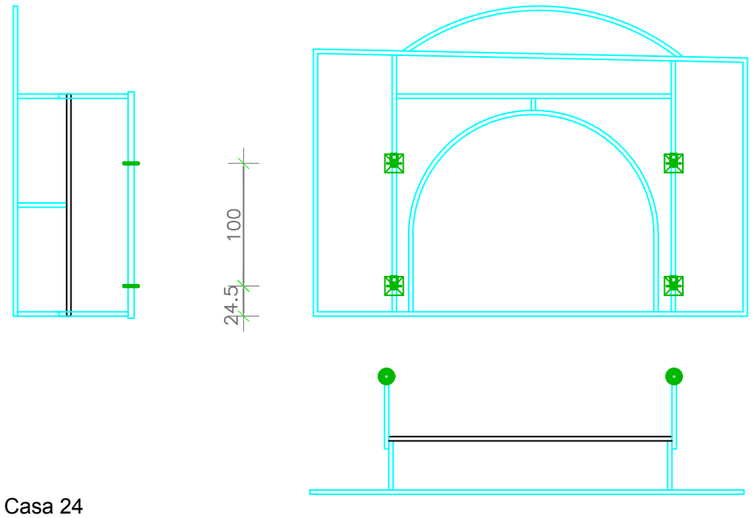

Casa 24

Telo lato Fronte

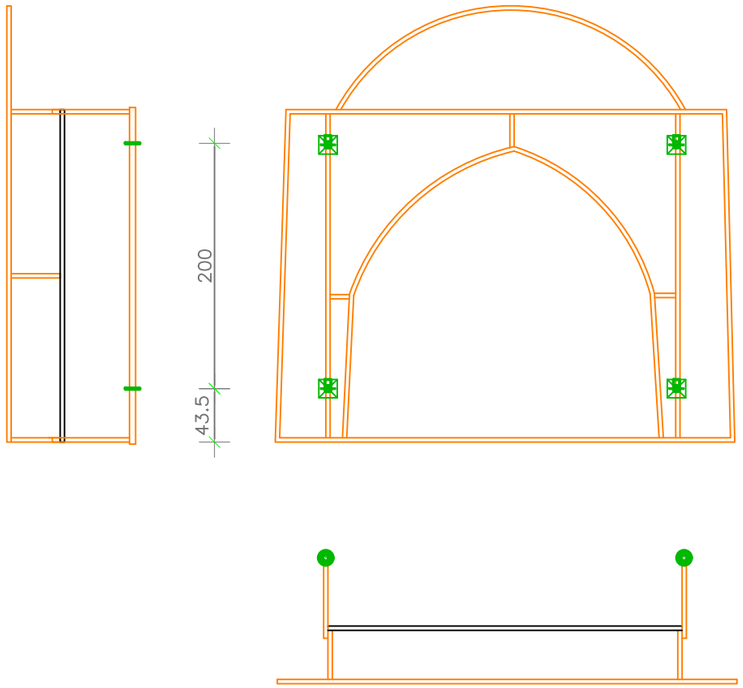

Casa 25

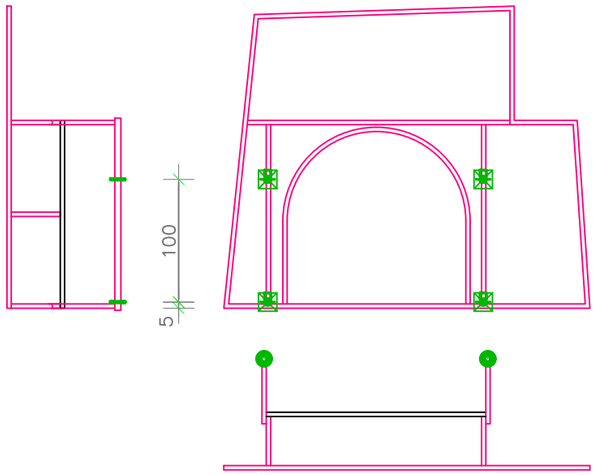

Casa 18

Telo lato Retro

CITTA' DI TORINO

TEATRO REGIO TORINO

Calendario dell'Avvento ***Dettagli casette***	Progetto: varie Data: 06/11/2020 Scala: 1:50	Tav. 11